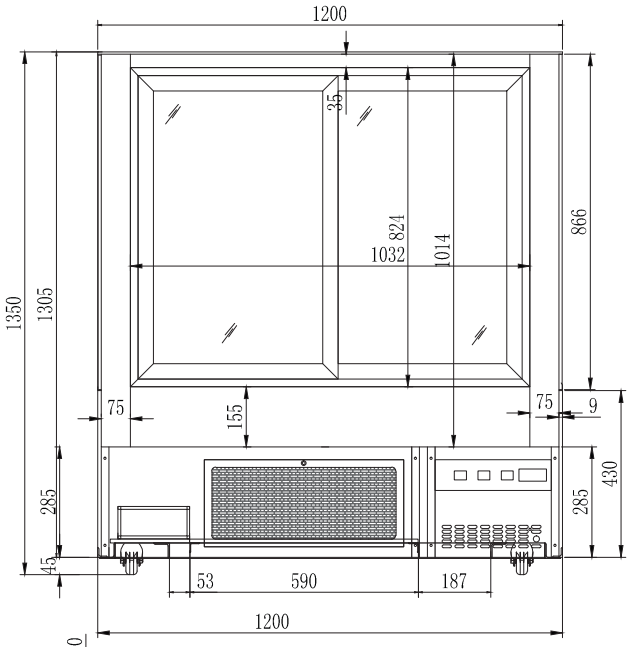
1200
35
1032
824
1014
866
1350
1305
75
155
75
9
285
430
285
45
53
590
187
1200

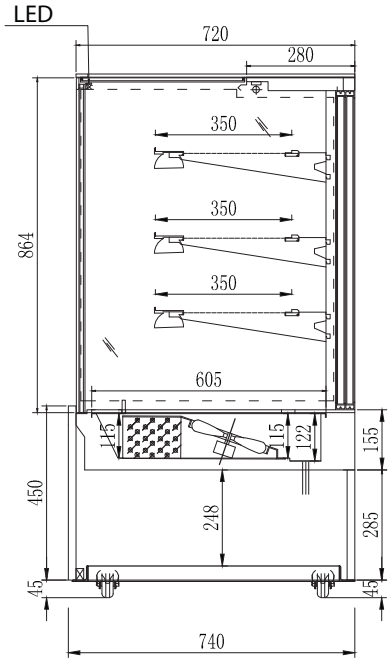
LED
720
280
350
350
350
864
605
115
115
122
155
450
248
285
45
45
740

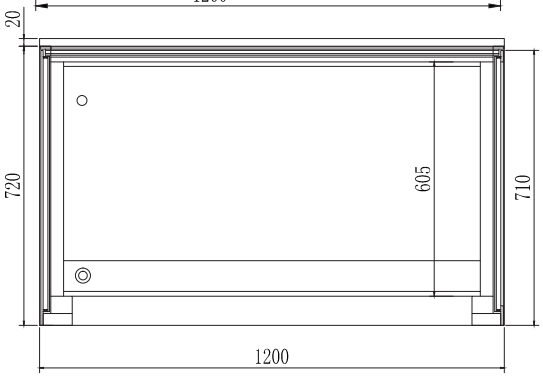
20
720
605
710
1200

BONVUE